Cylindrical roller bearing SL182238 TBXL INA

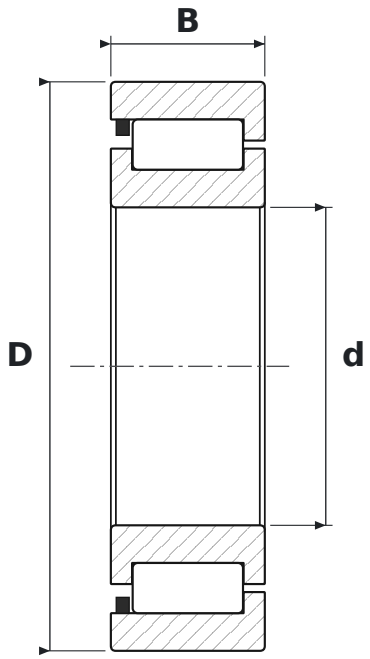

DIMENSIONS

d	bore diameter	**190 mm**
D	outside diameter	**340 mm**
B	width	**92 mm**

WHAT SL182238 TBXL MEANS

TB	wykonanie o zwiększonej nośności osiowej
XL	jakość X-life – mniejsza chropowatość i większa dokładność geometryczna bieżni, wyższa nośność i trwałość

SPECIFICATIONS

Manufacturer	**INA**
Manufacturer designation	**SL182238 TBXL**
Rolling elements	**single-row cylindrical roller bearing, full complement**