Łożysko walcowe NJ207 EW NSK

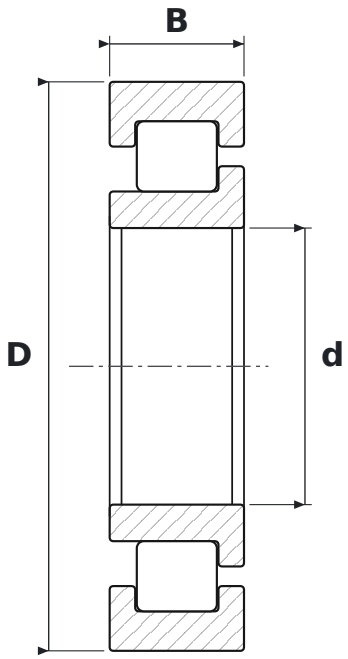

WYMIARY

d	średnica wewnętrzna	**35 mm**
D	średnica zewnętrzna	**72 mm**
B	szerokość	**17 mm**

PARAMETRY

Producent	**NSK**
Symbol producenta	**NJ207 EW**
Elementy toczne	**łożysko walcowe jednorzędowe**
EW	**wykonanie wzmocnione, koszyk stalowy (NSK)**
Uszczelnienie	**otwarte – bez uszczelnień**
Luz promieniowy	**CN – normalny**