Łożysko kulkowe skośne 7213 BW NSK

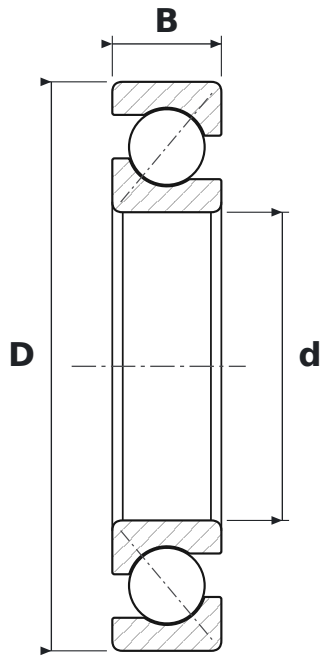

WYMIARY

d	średnica wewnętrzna	**65 mm**
D	średnica zewnętrzna	**120 mm**
B	szerokość	**23 mm**

CO ZNACZY OZNACZENIE 7213 BW

B	kąt działania 40°
W	koszyk stalowy tłoczony

PARAMETRY

Producent	**NSK**
Symbol producenta	**7213 BW**
Elementy toczne	**łożysko kulkowe jednorzędowe**