Łożysko kulkowe zwykłe 6010-DDUC3 NSK

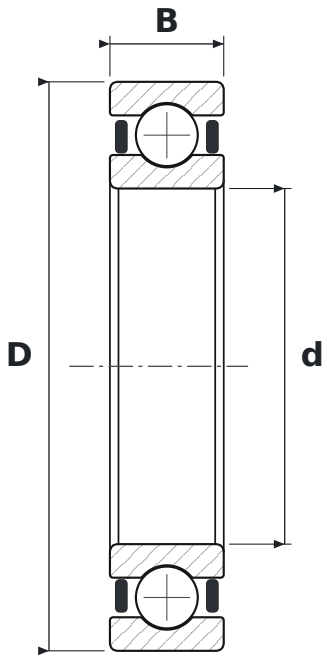

WYMIARY

d	średnica wewnętrzna	**50 mm**
D	średnica zewnętrzna	**80 mm**
B	szerokość	**16 mm**

CO ZNACZY OZNACZENIE 6010-DDUC3

60	łożysko kulkowe zwykłe (6), seria średnic 0 – bardzo lekka
DDU	uszczelnienia gumowe stykowe (standardowo kauczuk nitrylowy NBR), dwustronne, od −10 do +100 °C
C3	luz promieniowy zwiększony

PARAMETRY

Producent	**NSK**
Symbol producenta	**6010-DDUC3**
Elementy toczne	**łożysko kulkowe jednorzędowe**