# Łożysko walcowe N316 ECPC3 SKF

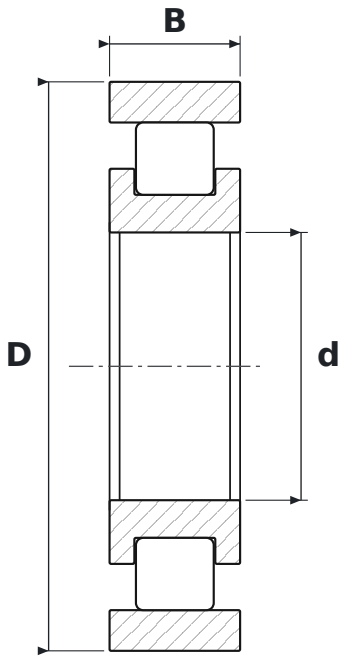


## WYMIARY

| | | |
|---|---|---|
| **d** | średnica wewnętrzna | **80 mm** |
| **D** | średnica zewnętrzna | **170 mm** |
| **B** | szerokość | **39 mm** |

## CO ZNACZY OZNACZENIE N316 ECPC3

| | |
|---|---|
| **ECP** | wykonanie EC, koszyk poliamidowy (SKF) |
| **C3** | luz promieniowy zwiększony |

## PARAMETRY

| | |
|---|---|
| Producent | **SKF** |
| Symbol producenta | **N316 ECPC3** |
| Elementy toczne | **łożysko walcowe jednorzędowe** |