Łożysko kulkowe zwykłe 6307 FT150ZZ SNR

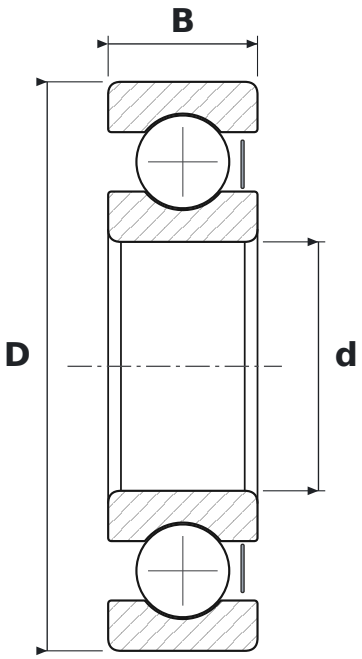

WYMIARY

d	średnica wewnętrzna	**35 mm**
D	średnica zewnętrzna	**80 mm**
B	szerokość	**21 mm**

CO ZNACZY OZNACZENIE 6307 FT150ZZ

63	łożysko kulkowe zwykłe (6), seria średnic 3 – średnia
FT150ZZ	wykonanie do wysokich temperatur, do +150 °C, blaszki ochronne z obu stron

PARAMETRY

Producent	**SNR**
Symbol producenta	**6307 FT150ZZ**
Elementy toczne	**łożysko kulkowe jednorzędowe**