Spherical roller bearing 22248 CCK/C3W33 SKF

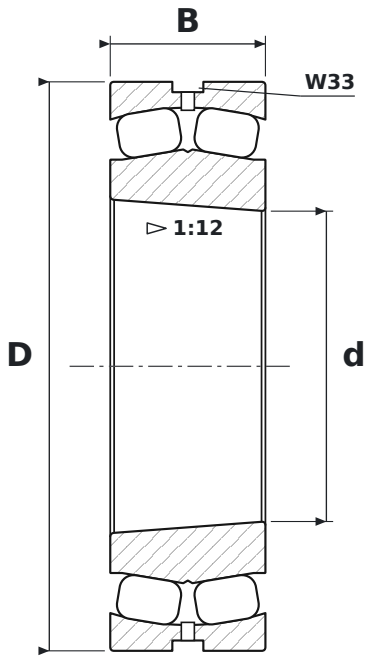

DIMENSIONS

d	bore diameter	**240 mm**
D	outside diameter	**440 mm**
B	width	**120 mm**

WHAT 22248 CCK/C3W33 MEANS

CC	pierścień wewnętrzny bez obrzeży, pierścień prowadzący centrowany na pierścieniu wewnętrznym, dwa koszyki stalowe tłoczone
K	tapered bore, taper 1:12
C3	radial clearance greater than normal
W33	lubrication groove and holes in the outer ring

SPECIFICATIONS

Manufacturer	**SKF**
Manufacturer designation	**22248 CCK/C3W33**
Rolling elements	**double-row spherical roller bearing**