Deep groove ball bearing 6000-DDU NSK

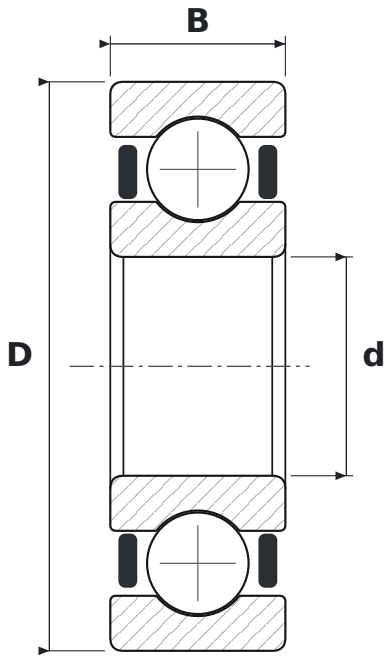

DIMENSIONS

d	bore diameter	**10 mm**
D	outside diameter	**26 mm**
B	width	**8 mm**

WHAT 6000-DDU MEANS

60	łożysko kulkowe zwykłe (6), seria średnic 0 – bardzo lekka
DDU	uszczelnienia gumowe stykowe (standardowo kauczuk nitrylowy NBR), dwustronne, od −10 do +100 °C

SPECIFICATIONS

Manufacturer	**NSK**
Manufacturer designation	**6000-DDU**
Rolling elements	**single-row ball bearing**