Łożysko walcowe ARZ103048 NADELLA

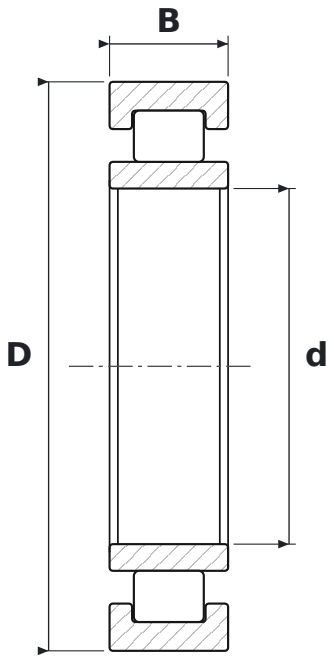

WYMIARY

d	średnica wewnętrzna	**30 mm**
D	średnica zewnętrzna	**48 mm**
B	szerokość	**10 mm**

PARAMETRY

Producent	**NADELLA**
Symbol producenta	**ARZ103048**
Elementy toczne	**łożysko walcowe**
Uszczelnienie	**otwarte – bez uszczelnień**
Luz promieniowy	**CN – normalny**