Łożysko baryłkowe 24122 CCC3W33 SKF

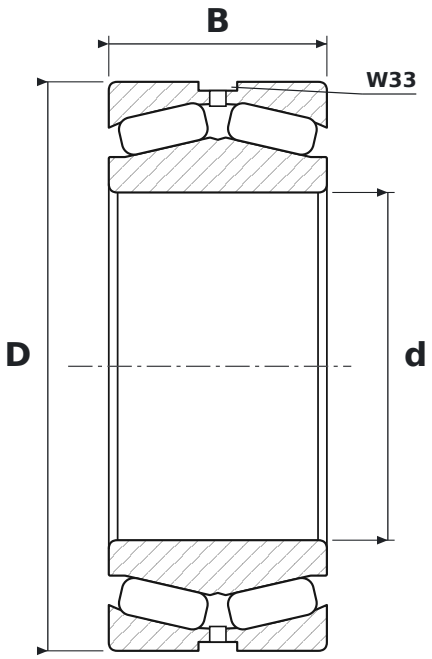

WYMIARY

d	średnica wewnętrzna	**110 mm**
D	średnica zewnętrzna	**180 mm**
B	szerokość	**69 mm**

CO ZNACZY OZNACZENIE 24122 CCC3W33

CC	pierścień wewnętrzny bez obrzeży, pierścień prowadzący centrowany na pierścieniu wewnętrznym, dwa koszyki stalowe tłoczone
C3	luz promieniowy zwiększony
W33	rowek i otwory smarowe w pierścieniu zewnętrznym

PARAMETRY

Producent	**SKF**
Symbol producenta	**24122 CCC3W33**
Elementy toczne	**łożysko baryłkowe dwurzędowe**