Łożysko kulkowe zwykłe 3904-2RS INA

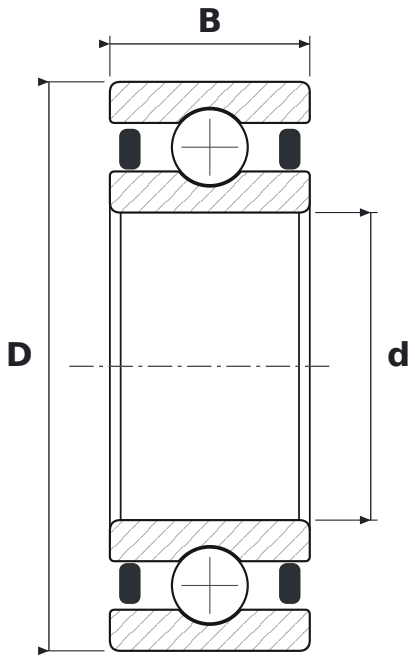

WYMIARY

d	średnica wewnętrzna	**20 mm**
D	średnica zewnętrzna	**37 mm**
B	szerokość	**13 mm**

PARAMETRY

Producent	**INA**
Symbol producenta	**3904-2RS**
Elementy toczne	**łożysko kulkowe jednorzędowe**
2RS	**uszczelnienia gumowe stykowe, dwustronne**
Luz promieniowy	**CN – normalny**