# Deep groove ball bearing 6332 MC3VL2071 SKF

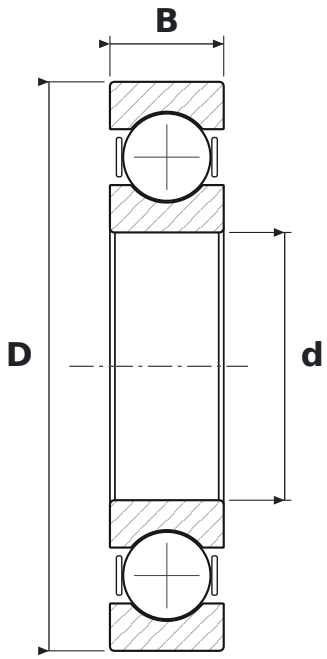


## DIMENSIONS

| | | |
|---|---|---|
| **d** | bore diameter | **160 mm** |
| **D** | outside diameter | **340 mm** |
| **B** | width | **68 mm** |

## WHAT 6332 MC3VL2071 MEANS

| | |
|---|---|
| **63** | łożysko kulkowe zwykłe (6), seria średnic 3 – średnia |
| **M** | machined brass cage |
| **C3** | radial clearance greater than normal |
| **VL2071** | izolacja elektryczna: zewnętrzne powierzchnie pierścienia wewnętrznego pokryte tlenkiem glinu (INSOCOAT), warstwa standardowa, napięcie przebicia 3000 V DC |

## SPECIFICATIONS

| | |
|---|---|
| Manufacturer | **SKF** |
| Manufacturer designation | **6332 MC3VL2071** |
| Rolling elements | **single-row ball bearing** |