Spherical roller bearing 24134 CCC3W33 SKF

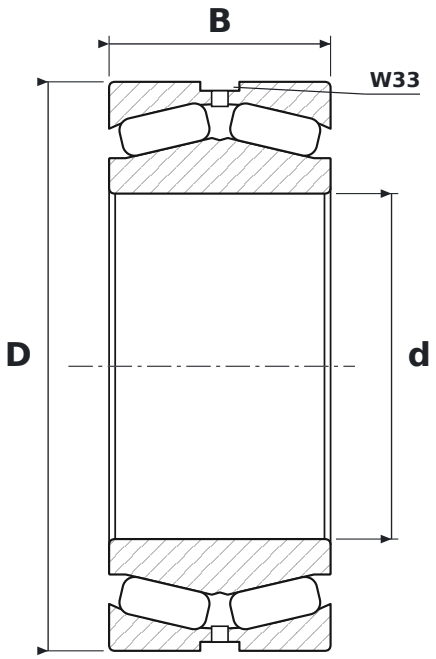

DIMENSIONS

d	bore diameter	**170 mm**
D	outside diameter	**280 mm**
B	width	**109 mm**

WHAT 24134 CCC3W33 MEANS

CC	pierścień wewnętrzny bez obrzeży, pierścień prowadzący centrowany na pierścieniu wewnętrznym, dwa koszyki stalowe tłoczone
C3	radial clearance greater than normal
W33	lubrication groove and holes in the outer ring

SPECIFICATIONS

Manufacturer	**SKF**
Manufacturer designation	**24134 CCC3W33**
Rolling elements	**double-row spherical roller bearing**