Łożysko kulkowe zwykłe W61901-2Z SKF

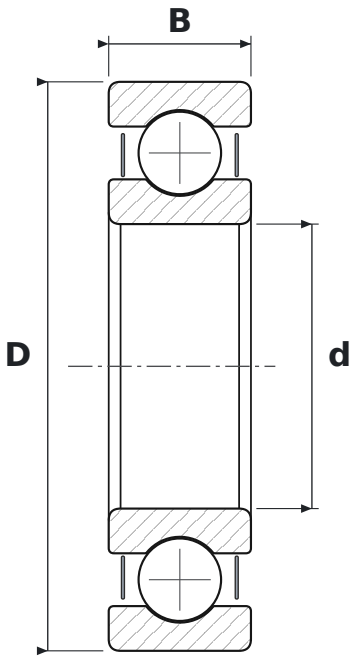

WYMIARY

d	średnica wewnętrzna	**12 mm**
D	średnica zewnętrzna	**24 mm**
B	szerokość	**6 mm**

PARAMETRY

Producent	**SKF**
Symbol producenta	**W61901-2Z**
Elementy toczne	**łożysko kulkowe jednorzędowe**
2Z	**blaszki ochronne, dwustronne**
Luz promieniowy	**CN – normalny**
Cechy	**Nierdzewne**