Łożysko kulkowe skośne QJ207 N2MAC2L SKF

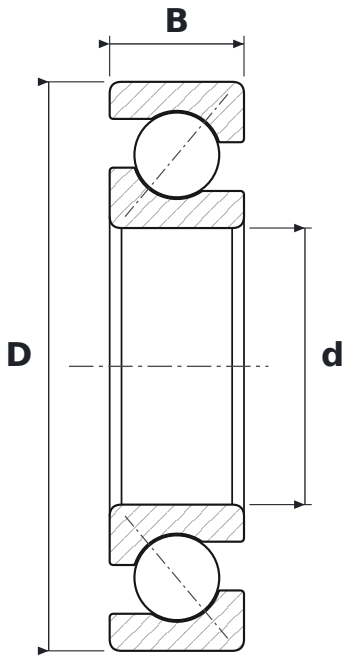

WYMIARY

d	średnica wewnętrzna	**35 mm**
D	średnica zewnętrzna	**72 mm**
B	szerokość	**17 mm**

PARAMETRY

Producent	**SKF**
Symbol producenta	**QJ207 N2MAC2L**
Elementy toczne	**łożysko kulkowe jednorzędowe**
N	**rowek na pierścień osadczy**
C2	**luz osiowy mniejszy od normalnego**
Uszczelnienie	**otwarte – bez uszczelnień**