Łożysko kulkowe zwykłe W619/5-2Z SKF

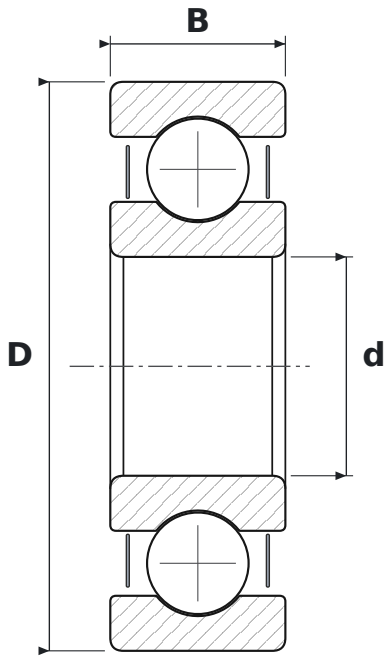

WYMIARY

d	średnica wewnętrzna	**5 mm**
D	średnica zewnętrzna	**13 mm**
B	szerokość	**4 mm**

PARAMETRY

Producent	**SKF**
Symbol producenta	**W619/5-2Z**
Elementy toczne	**łożysko kulkowe jednorzędowe**
2Z	**blaszki ochronne, dwustronne**
Luz promieniowy	**CN – normalny**
Cechy	**Nierdzewne**