Łożysko walcowe N322 ECMC3 SKF

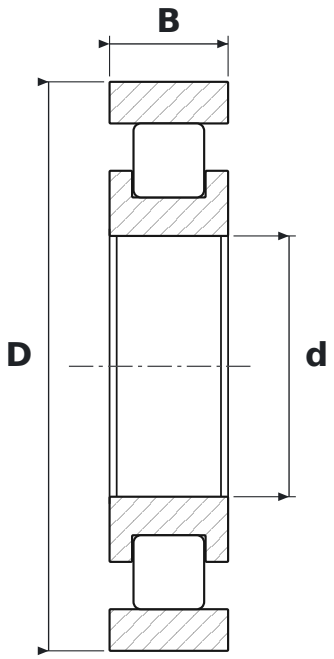

WYMIARY

d	średnica wewnętrzna	**110 mm**
D	średnica zewnętrzna	**240 mm**
B	szerokość	**50 mm**

CO ZNACZY OZNACZENIE N322 ECMC3

ECM	wykonanie EC, koszyk mosiężny (SKF)
C3	luz promieniowy zwiększony

PARAMETRY

Producent	**SKF**
Symbol producenta	**N322 ECMC3**
Elementy toczne	**łożysko walcowe jednorzędowe**