Deep groove ball bearing 6311-2RS ZEN

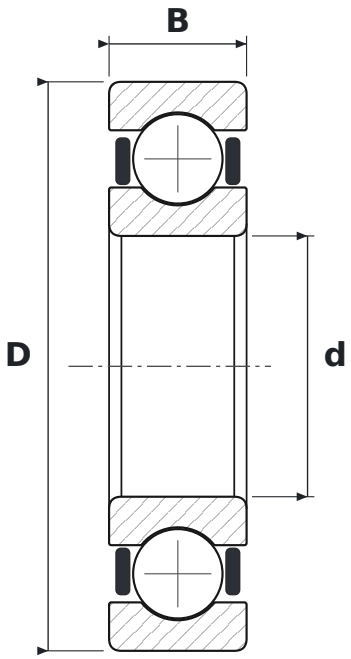

DIMENSIONS

d	bore diameter	**55 mm**
D	outside diameter	**120 mm**
B	width	**29 mm**

WHAT 6311-2RS MEANS

63	łożysko kulkowe zwykłe (6), seria średnic 3 – średnia
2RS	uszczelnienia stykowe z gumy syntetycznej, dwustronne (od −20 do +110 °C)

SPECIFICATIONS

Manufacturer	**ZEN**
Manufacturer designation	**6311-2RS**
Rolling elements	**single-row ball bearing**