Łożysko ślizgowe przegubowe GE160 TXA-2RS SKF

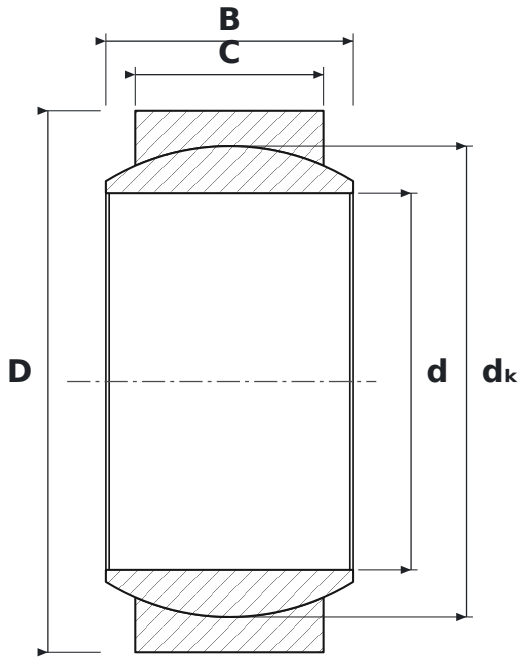

WYMIARY

d	średnica wewnętrzna	**160 mm**
D	średnica zewnętrzna	**230 mm**
B	szerokość pierścienia wewnętrznego (kuli)	**105 mm**
C	szerokość pierścienia zewnętrznego	**80 mm**
dK	średnica kuli	**200 mm**

PARAMETRY

Producent	**SKF**
Symbol producenta	**GE160 TXA-2RS**
C – szerokość pierścienia zewnętrznego	**80 mm**
Elementy toczne	**łożysko ślizgowe (bez elementów tocznych)**
2RS	**uszczelnienia dwuwargowe stykowe, dwustronne**