# Łożysko ślizgowe przegubowe GEM50 ES2RS SKF

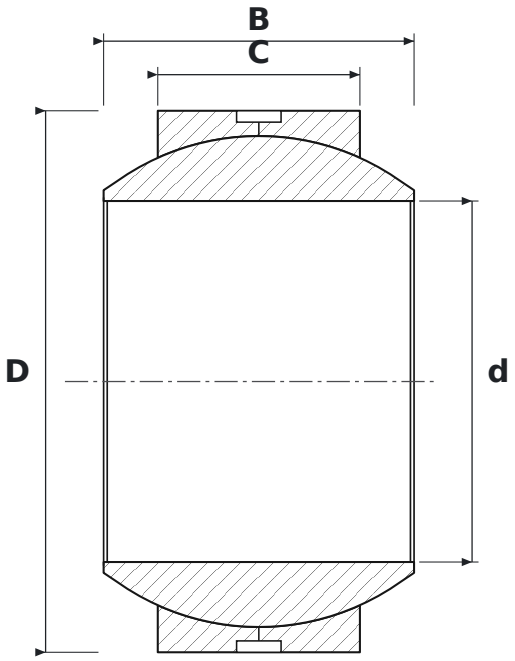


## WYMIARY

| | | |
|---|---|---|
| **d** | średnica wewnętrzna | **50 mm** |
| **D** | średnica zewnętrzna | **75 mm** |
| **B** | szerokość pierścienia wewnętrznego (kuli) | **43 mm** |
| **C** | szerokość pierścienia zewnętrznego | **28 mm** |

## PARAMETRY

| | |
|---|---|
| Producent | **SKF** |
| Symbol producenta | **GEM50 ES2RS** |
| C – szerokość pierścienia zewnętrznego | **28 mm** |
| Elementy toczne | **łożysko ślizgowe (bez elementów tocznych)** |
| Cechy | **Rowek i otwory smarowe** |