Deep groove ball bearing 6309-2RS2 NKE

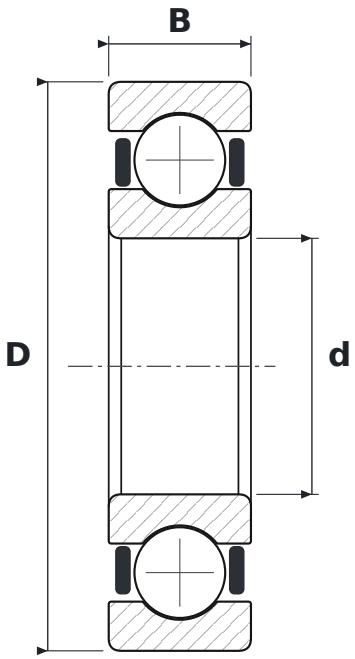

DIMENSIONS

d	bore diameter	**45 mm**
D	outside diameter	**100 mm**
B	width	**25 mm**

WHAT 6309-2RS2 MEANS

63	łożysko kulkowe zwykłe (6), seria średnic 3 – średnia
2RS2	uszczelnienia gumowe (NBR) stykowe typu RS2, dwustronne – warga przylega osiowo do pierścienia wewnętrznego

SPECIFICATIONS

Manufacturer	**NKE**
Manufacturer designation	**6309-2RS2**
Rolling elements	**single-row ball bearing**