Angular contact ball bearing 7207 BEGAP SKF

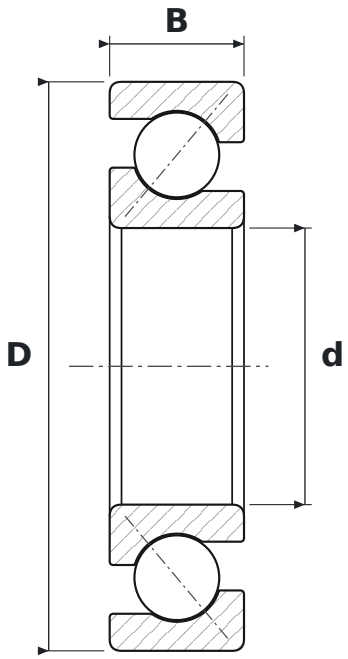

DIMENSIONS

d	bore diameter	**35 mm**
D	outside diameter	**72 mm**
B	width	**17 mm**

WHAT 7207 BEGAP MEANS

BE	40° contact angle, reinforced design
GA	łożysko do dowolnego zestawiania w pary; w układzie O lub X lekkie napięcie wstępne
P	koszyk z poliamidu PA66 wzmocnionego włóknem szklanym, prowadzony na elementach tocznych

SPECIFICATIONS

Manufacturer	**SKF**
Manufacturer designation	**7207 BEGAP**
Rolling elements	**single-row ball bearing**