Deep groove ball bearing 6319-2RS1 SKF

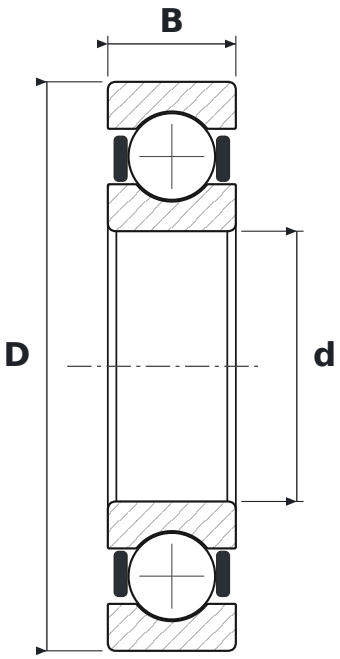

DIMENSIONS

d	bore diameter	**95 mm**
D	outside diameter	**200 mm**
B	width	**45 mm**

WHAT 6319-2RS1 MEANS

63	łożysko kulkowe zwykłe (6), seria średnic 3 – średnia
2RS1	uszczelnienia stykowe z kauczuku NBR wzmocnione blachą stalową, dwustronne

SPECIFICATIONS

Manufacturer	**SKF**
Manufacturer designation	**6319-2RS1**
Rolling elements	**single-row ball bearing**
Basic dynamic load rating C	**163 kN**
Basic static load rating C0	**118 kN**