Rolka toczna LR5207-2Z-TVH-XL INA

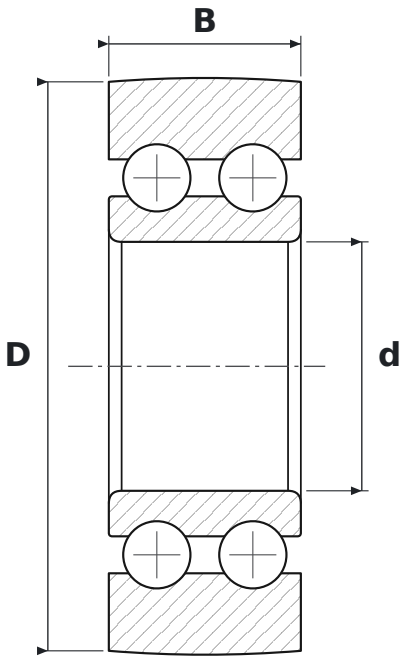

WYMIARY

d	średnica wewnętrzna	**35 mm**
D	średnica zewnętrzna	**80 mm**
B	szerokość	**27 mm**

CO ZNACZY OZNACZENIE LR5207-2Z-TVH-XL

2Z	blaszki ochronne, dwustronne
TVH	koszyk poliamidowy masywny (FAG)
XL	jakość X-life – mniejsza chropowatość i większa dokładność geometryczna bieżni, wyższa nośność i trwałość

PARAMETRY

Producent	**INA**
Symbol producenta	**LR5207-2Z-TVH-XL**
Elementy toczne	**łożysko kulkowe dwurzędowe**