Deep groove ball bearing 6217-J20AA-C3 FAG

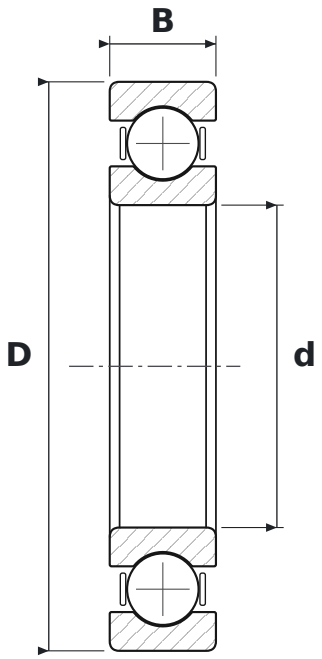

DIMENSIONS

d	bore diameter	**85 mm**
D	outside diameter	**150 mm**
B	width	**28 mm**

WHAT 6217-J20AA-C3 MEANS

62	łożysko kulkowe zwykłe (6), seria średnic 2 – lekka
J20AA	izolacja prądowa – pierścień zewnętrzny pokryty ceramiką tlenkową (tlenek glinu, warstwa ok. 200 µm)
C3	radial clearance greater than normal

SPECIFICATIONS

Manufacturer	**FAG**
Manufacturer designation	**6217-J20AA-C3**
Rolling elements	**single-row ball bearing**