Łożysko stożkowe 4T-33011 NTN

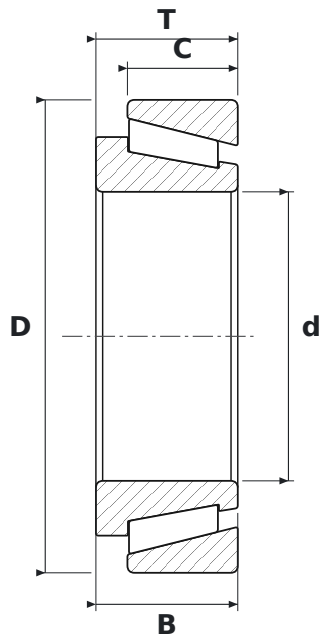

WYMIARY

d	średnica wewnętrzna	**55 mm**
D	średnica zewnętrzna	**90 mm**
T	szerokość całkowita	**27 mm**
B	szerokość pierścienia wewnętrznego	**27 mm**
C	szerokość pierścienia zewnętrznego	**21 mm**

PARAMETRY

Producent	**NTN**
Symbol producenta	**4T-33011**
B – szerokość pierścienia wewnętrznego	**27 mm**
C – szerokość pierścienia zewnętrznego	**21 mm**
Elementy toczne	**łożysko stożkowe**
Uszczelnienie	**otwarte – bez uszczelnień**