Łożysko kulkowe zwykłe 63/32-LLU5K NTN

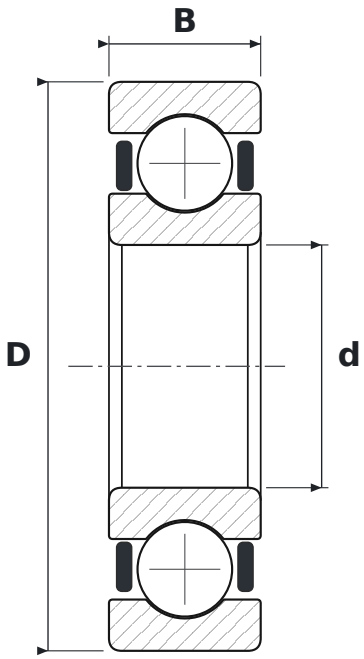

WYMIARY

d	średnica wewnętrzna	**32 mm**
D	średnica zewnętrzna	**75 mm**
B	szerokość	**20 mm**

CO ZNACZY OZNACZENIE 63/32-LLU5K

63	łożysko kulkowe zwykłe (6), seria średnic 3 – średnia
LLU	uszczelnienia stykowe z kauczuku nitrylowego (NBR), dwustronne, od −20 do +120 °C
5K	smar Kyodo Yushi Multemp SRL (od −40 do +150 °C)

PARAMETRY

Producent	**NTN**
Symbol producenta	**63/32-LLU5K**
Elementy toczne	**łożysko kulkowe jednorzędowe**