Łożysko walcowe NJ2210 ETVP3C4 NKE

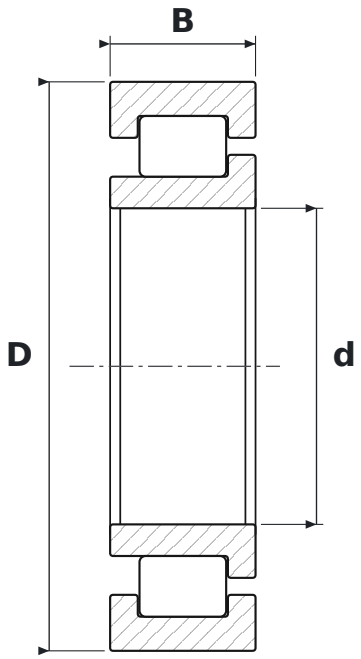

WYMIARY

d	średnica wewnętrzna	**50 mm**
D	średnica zewnętrzna	**90 mm**
B	szerokość	**23 mm**

CO ZNACZY OZNACZENIE NJ2210 ETVP3C4

E	wzmocniona konstrukcja wewnętrzna – większa nośność promieniowa przy tych samych wymiarach
TVP3	koszyk poliamidowy (PA66) okienkowy, wariant konstrukcyjny 3
C4	luz promieniowy duży

PARAMETRY

Producent	**NKE**
Symbol producenta	**NJ2210 ETVP3C4**
Elementy toczne	**łożysko walcowe jednorzędowe**