Łożysko kulkowe zwykłe 628-2RSRC3 NKE

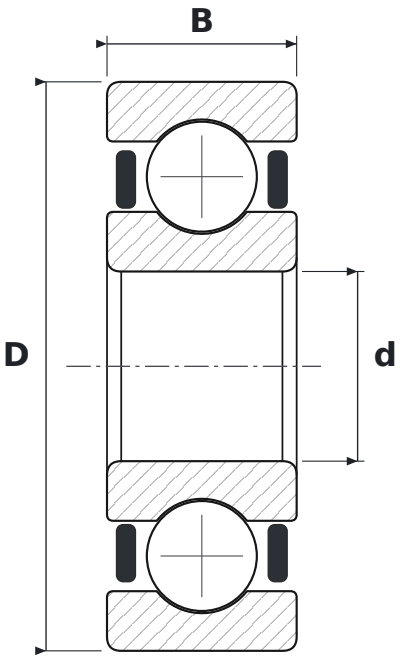

WYMIARY

d	średnica wewnętrzna	**8 mm**
D	średnica zewnętrzna	**24 mm**
B	szerokość	**8 mm**

CO ZNACZY OZNACZENIE 628-2RSRC3

2RSR	uszczelnienia gumowe (NBR) stykowe typu RSR, dwustronne – warga przylega promieniowo do szlifowanego obrzeża pierścienia wewnętrznego
C3	luz promieniowy zwiększony

PARAMETRY

Producent	**NKE**
Symbol producenta	**628-2RSRC3**
Elementy toczne	**łożysko kulkowe jednorzędowe**