Łożysko walcowe RB3010-UUC0 THK

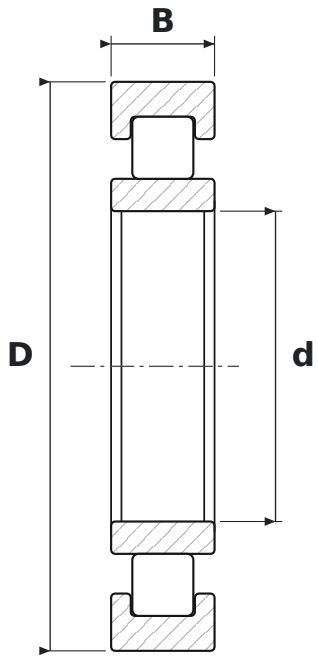

WYMIARY

d	średnica wewnętrzna	**30 mm**
D	średnica zewnętrzna	**55 mm**
B	szerokość	**10 mm**

CO ZNACZY OZNACZENIE RB3010-UUC0

UU	uszczelnienia z obu stron
C0	luz promieniowy C0 – od zera w górę (mały luz dodatni)

PARAMETRY

Producent	**THK**
Symbol producenta	**RB3010-UUC0**
Elementy toczne	**łożysko walcowe**