Deep groove ball bearing 6303-2RSC3 ZEN

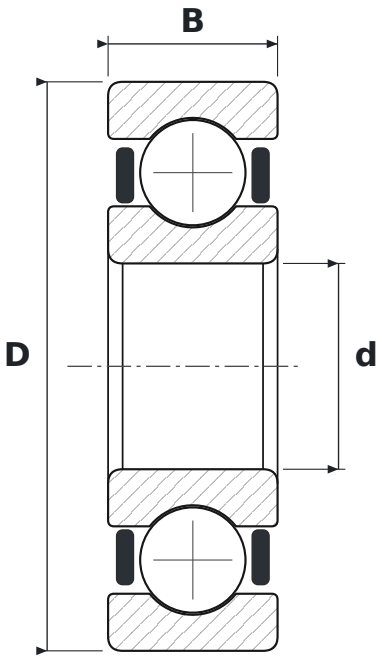

DIMENSIONS

d	bore diameter	**17 mm**
D	outside diameter	**47 mm**
B	width	**14 mm**

WHAT 6303-2RSC3 MEANS

63	łożysko kulkowe zwykłe (6), seria średnic 3 – średnia
2RS	uszczelnienia stykowe z gumy syntetycznej, dwustronne (od −20 do +110 °C)
C3	radial clearance greater than normal

SPECIFICATIONS

Manufacturer	**ZEN**
Manufacturer designation	**6303-2RSC3**
Rolling elements	**single-row ball bearing**