Łożysko kulkowe zwykłe 6408-2Z ZEN

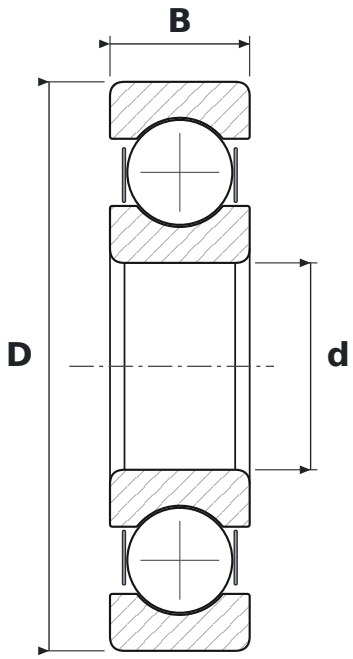

WYMIARY

d	średnica wewnętrzna	**40 mm**
D	średnica zewnętrzna	**110 mm**
B	szerokość	**27 mm**

CO ZNACZY OZNACZENIE 6408-2Z

64	łożysko kulkowe zwykłe (6), seria średnic 4 – ciężka
2Z	blaszki ochronne, dwustronne

PARAMETRY

Producent	**ZEN**
Symbol producenta	**6408-2Z**
Elementy toczne	**łożysko kulkowe jednorzędowe**