Łożysko stożkowe 4T-JH211749/710 PK NTN

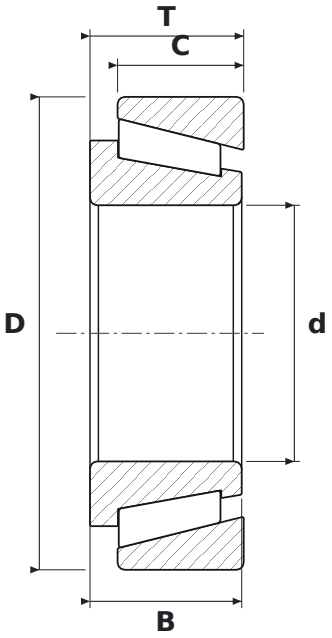

WYMIARY

d	średnica wewnętrzna	**65 mm**
D	średnica zewnętrzna	**120 mm**
T	szerokość całkowita	**39 mm**
B	szerokość pierścienia wewnętrznego	**38,5 mm**
C	szerokość pierścienia zewnętrznego	**32 mm**

PARAMETRY

Producent	**NTN**
Symbol producenta	**4T-JH211749/710 PK**
B – szerokość pierścienia wewnętrznego	**38,5 mm**
C – szerokość pierścienia zewnętrznego	**32 mm**
Elementy toczne	**łożysko stożkowe**