Łożysko kulkowe zwykłe 6307-2Z/C3WT SKF

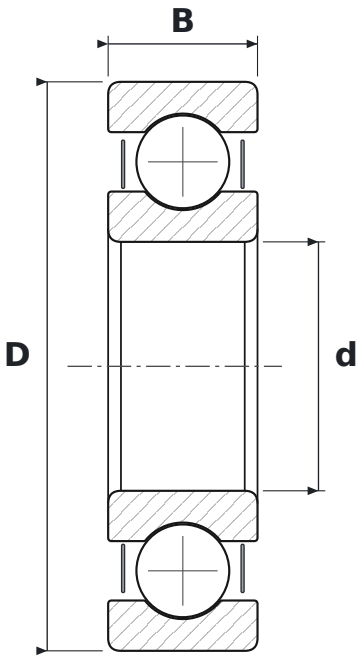

WYMIARY

d	średnica wewnętrzna	**35 mm**
D	średnica zewnętrzna	**80 mm**
B	szerokość	**21 mm**

CO ZNACZY OZNACZENIE 6307-2Z/C3WT

63	łożysko kulkowe zwykłe (6), seria średnic 3 – średnia
2Z	blaszki ochronne, dwustronne
C3	luz promieniowy zwiększony
WT	smar o szerokim zakresie temperatur: zagęszczacz polimocznikowy, olej estrowy, NLGI 2–3

PARAMETRY

Producent	**SKF**
Symbol producenta	**6307-2Z/C3WT**
Elementy toczne	**łożysko kulkowe jednorzędowe**
Nośność dynamiczna C	**35,1 kN**
Nośność statyczna C0	**19 kN**