Łożysko walcowe NJ2210 ECPHC4 SKF

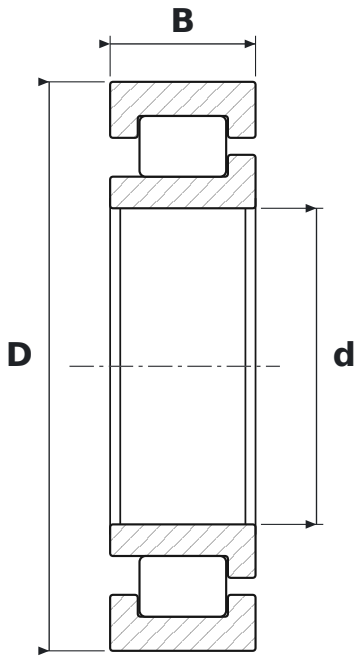

WYMIARY

d	średnica wewnętrzna	**50 mm**
D	średnica zewnętrzna	**90 mm**
B	szerokość	**23 mm**

PARAMETRY

Producent	**SKF**
Symbol producenta	**NJ2210 ECPHC4**
Elementy toczne	**łożysko walcowe jednorzędowe**
ECP	**wykonanie EC, koszyk poliamidowy (SKF)**
C4	**luz promieniowy duży**
Uszczelnienie	**otwarte – bez uszczelnień**
Koszyk	**Poliamidowy**