Główka cięgła GAKR10 PB INA

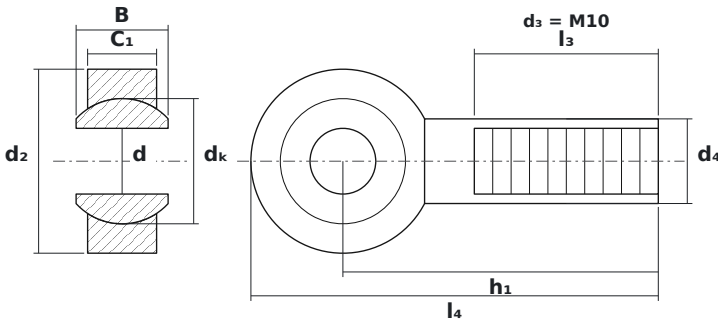

WYMIARY

d	średnica wewnętrzna	**10 mm**
d2	średnica zewnętrzna główki	**28 mm**
B	szerokość kuli (pierścienia wewnętrznego)	**14 mm**
C1	grubość główki (pierścienia zewnętrznego)	**10,5 mm**
dK	średnica kuli	**19,05 mm**
h1	od środka kuli do końca trzpienia	**48 mm**
l4	długość całkowita	**62 mm**
l3	długość gwintu	**28 mm**

PARAMETRY

Producent	**INA**
Symbol producenta	**GAKR10 PB**
B – szerokość pierścienia wewnętrznego	**14 mm**
C – szerokość pierścienia zewnętrznego	**10,5 mm**
Gwint d_3	**M10**
Elementy toczne	**łożysko ślizgowe (bez elementów tocznych)**
Oznaczenie katalogowe	**GAKFR10PB**
Nośność dynamiczna C	**10 kN**
Nośność statyczna C0	**12,9 kN**