Łożysko stożkowe 33110 J NSK

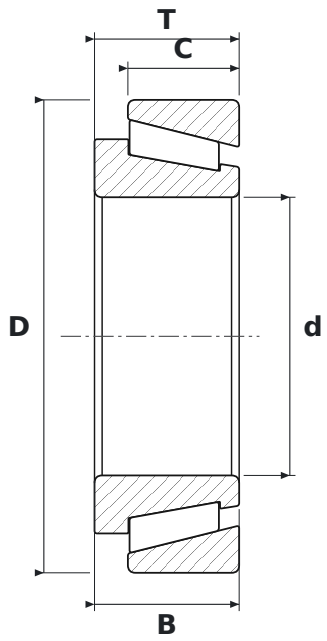

WYMIARY

d	średnica wewnętrzna	**50 mm**
D	średnica zewnętrzna	**85 mm**
T	szerokość całkowita	**26 mm**
B	szerokość pierścienia wewnętrznego	**26 mm**
C	szerokość pierścienia zewnętrznego	**20 mm**

PARAMETRY

Producent	**NSK**
Symbol producenta	**33110 J**
B – szerokość pierścienia wewnętrznego	**26 mm**
C – szerokość pierścienia zewnętrznego	**20 mm**
Elementy toczne	**łożysko stożkowe jednorzędowe**
J	**średnica bieżni i szerokość pierścienia zewnętrznego oraz kąt działania zgodne z ISO 355 – pierścienie wymienne międzynarodowo**
Uszczelnienie	**otwarte – bez uszczelnień**