# Łożysko kulkowe zwykłe 61904-2RSR FAG

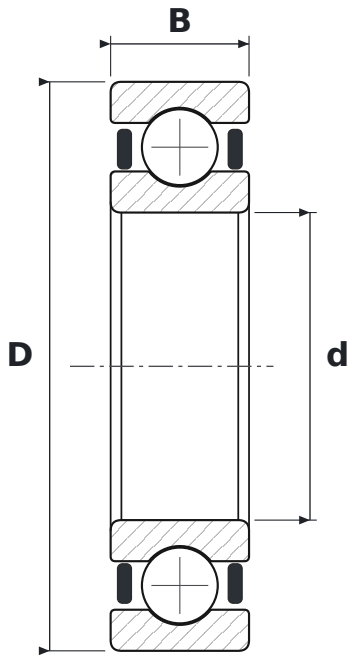


## WYMIARY

| | | |
|---|---|---|
| **d** | średnica wewnętrzna | **20 mm** |
| **D** | średnica zewnętrzna | **37 mm** |
| **B** | szerokość | **9 mm** |

## CO ZNACZY OZNACZENIE 61904-2RSR

| | |
|---|---|
| **619** | łożysko kulkowe zwykłe (6), seria 19 – cienkościenna |
| **2RSR** | uszczelnienia wargowe stykowe (NBR), dwustronne – warga przylega promieniowo |

## PARAMETRY

| | |
|---|---|
| Producent | **FAG** |
| Symbol producenta | **61904-2RSR** |
| Elementy toczne | **łożysko kulkowe jednorzędowe** |