# Łożysko kulkowe zwykłe 6318-C4 FAG

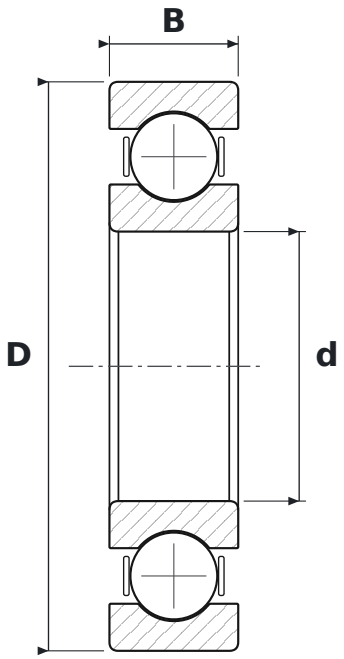


## WYMIARY

| | | |
|---|---|---|
| **d** | średnica wewnętrzna | **90 mm** |
| **D** | średnica zewnętrzna | **190 mm** |
| **B** | szerokość | **43 mm** |

## CO ZNACZY OZNACZENIE 6318-C4

| | |
|---|---|
| **63** | łożysko kulkowe zwykłe (6), seria średnic 3 – średnia |
| **C4** | luz promieniowy duży |

## PARAMETRY

| | |
|---|---|
| Producent | **FAG** |
| Symbol producenta | **6318-C4** |
| Elementy toczne | **łożysko kulkowe jednorzędowe** |