Angular contact ball bearing 7203-B-XL-JP FAG

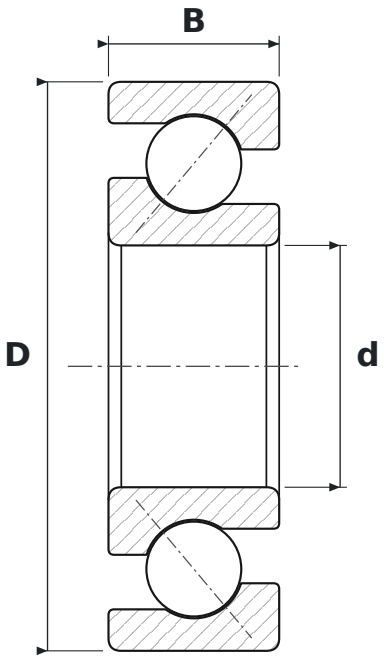

DIMENSIONS

d	bore diameter	**17 mm**
D	outside diameter	**40 mm**
B	width	**12 mm**

WHAT 7203-B-XL-JP MEANS

B	40° contact angle
XL	jakość X-life – mniejsza chropowatość i większa dokładność geometryczna bieżni, wyższa nośność i trwałość
JP	koszyk z blachy stalowej

SPECIFICATIONS

Manufacturer	**FAG**
Manufacturer designation	**7203-B-XL-JP**
Rolling elements	**single-row ball bearing**