Łożysko kulkowe zwykłe 6008-2RSC3 ZEN

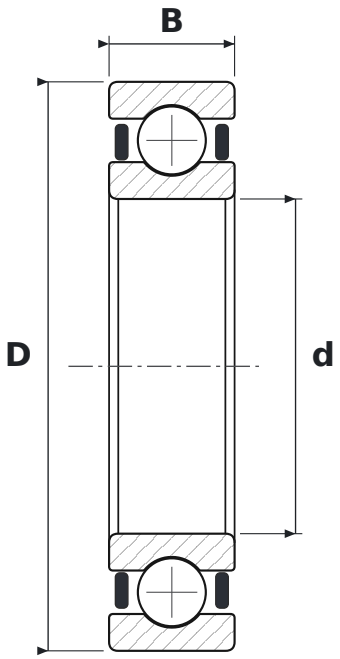

WYMIARY

d	średnica wewnętrzna	**40 mm**
D	średnica zewnętrzna	**68 mm**
B	szerokość	**15 mm**

CO ZNACZY OZNACZENIE 6008-2RSC3

60	łożysko kulkowe zwykłe (6), seria średnic 0 – bardzo lekka
2RS	uszczelnienia stykowe z gumy syntetycznej, dwustronne (od −20 do +110 °C)
C3	luz promieniowy zwiększony

PARAMETRY

Producent	**ZEN**
Symbol producenta	**6008-2RSC3**
Elementy toczne	**łożysko kulkowe jednorzędowe**