Łożysko baryłkowe 22207 E SKF

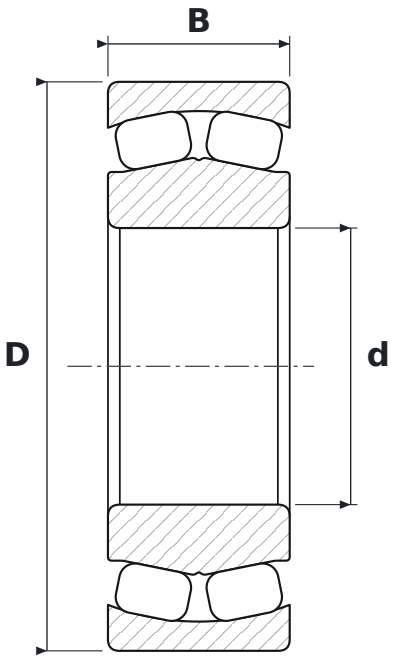

WYMIARY

d	średnica wewnętrzna	**35 mm**
D	średnica zewnętrzna	**72 mm**
B	szerokość	**23 mm**

PARAMETRY

Producent	**SKF**
Symbol producenta	**22207 E**
Elementy toczne	**łożysko baryłkowe dwurzędowe**
E	**konstrukcja o zwiększonej nośności; w seriach 213, 222, 223: pierścień wewnętrzny bez obrzeży, dwa koszyki stalowe tłoczone, rowek i trzy otwory smarowe w pierścieniu zewnętrznym**
Uszczelnienie	**otwarte – bez uszczelnień**
Luz promieniowy	**CN – normalny**