Łożysko kulkowe zwykłe 6205 C3 NTN

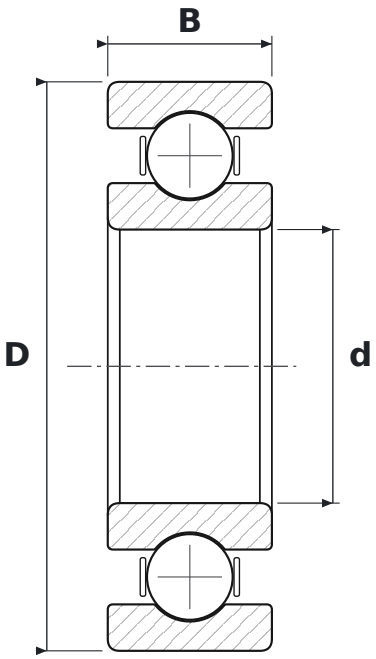

WYMIARY

d	średnica wewnętrzna	**25 mm**
D	średnica zewnętrzna	**52 mm**
B	szerokość	**15 mm**

CO ZNACZY OZNACZENIE 6205 C3

62	łożysko kulkowe zwykłe (6), seria średnic 2 – lekka
C3	luz promieniowy zwiększony

PARAMETRY

Producent	**NTN**
Symbol producenta	**6205 C3**
Elementy toczne	**łożysko kulkowe jednorzędowe**