Łożysko ślizgowe przegubowe GE90 SX ZEN

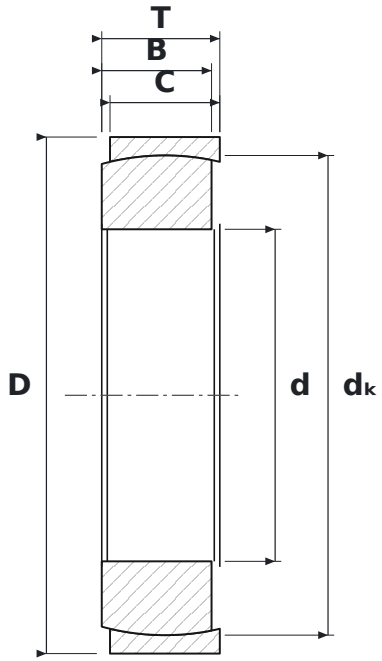

WYMIARY

d	średnica wewnętrzna	**90 mm**
D	średnica zewnętrzna	**140 mm**
T	szerokość całkowita	**32 mm**
B	szerokość pierścienia wewnętrznego (kuli)	**32 mm**
dK	średnica kuli	**130 mm**

PARAMETRY

Producent	**ZEN**
Symbol producenta	**GE90 SX**
Elementy toczne	**łożysko ślizgowe (bez elementów tocznych)**
Cechy	**Rowek i otwory smarowe**