Łożysko baryłkowe 21317-E1-XL FAG

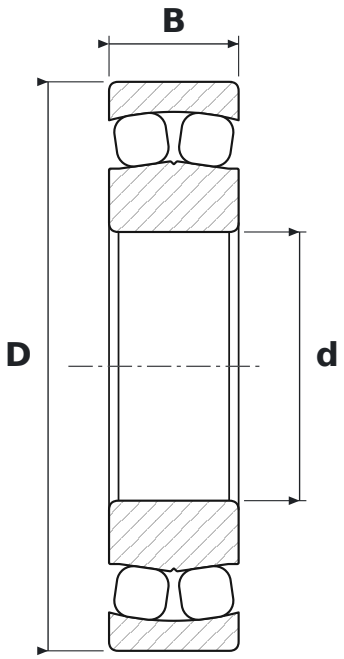

WYMIARY

d	średnica wewnętrzna	**85 mm**
D	średnica zewnętrzna	**180 mm**
B	szerokość	**41 mm**

CO ZNACZY OZNACZENIE 21317-E1-XL

E1	wykonanie wzmocnione E1 (FAG)
XL	jakość X-life – mniejsza chropowatość i większa dokładność geometryczna bieżni, wyższa nośność i trwałość

PARAMETRY

Producent	**FAG**
Symbol producenta	**21317-E1-XL**
Elementy toczne	**łożysko baryłkowe dwurzędowe**