Łożysko ślizgowe przegubowe GE45 HO2RS INA

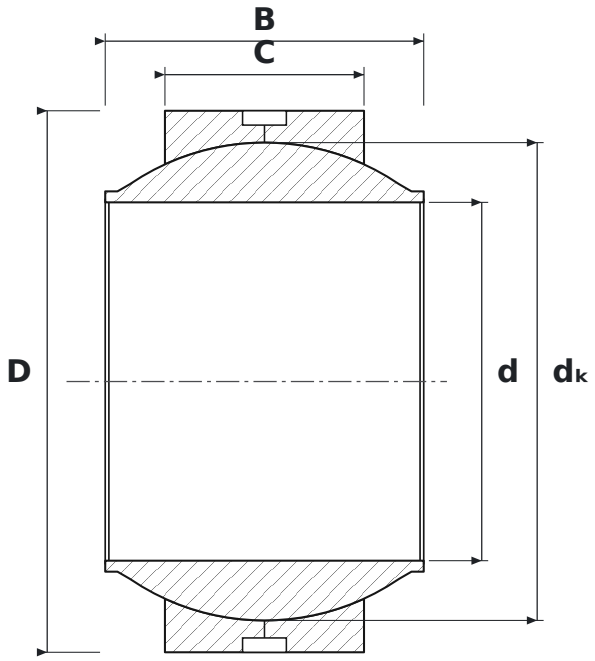

WYMIARY

d	średnica wewnętrzna	**45 mm**
D	średnica zewnętrzna	**68 mm**
B	szerokość pierścienia wewnętrznego (kuli)	**40 mm**
C	szerokość pierścienia zewnętrznego	**25 mm**
dK	średnica kuli	**60 mm**

PARAMETRY

Producent	**INA**
Symbol producenta	**GE45 HO2RS**
B – szerokość pierścienia wewnętrznego	**40 mm**
C – szerokość pierścienia zewnętrznego	**25 mm**
Elementy toczne	**łożysko ślizgowe (bez elementów tocznych)**
Cechy	**Rowek i otwory smarowe**
Nośność dynamiczna C	**127 kN**
Nośność statyczna C0	**640 kN**