Łożysko ślizgowe przegubowe GE40 AW ZEN

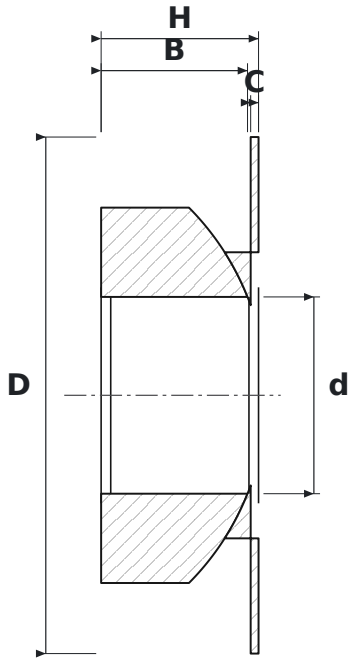

WYMIARY

d	średnica wewnętrzna	**40 mm**
D	średnica zewnętrzna	**105 mm**
H	wysokość	**32 mm**
B	szerokość pierścienia wewnętrznego (kuli)	**32 mm**
C	szerokość pierścienia zewnętrznego	**1,6 mm**

PARAMETRY

Producent	**ZEN**
Symbol producenta	**GE40 AW**
C – szerokość pierścienia zewnętrznego	**1,6 mm**
Elementy toczne	**łożysko ślizgowe (bez elementów tocznych)**