Łożysko walcowe NUP2228-EM1 FAG

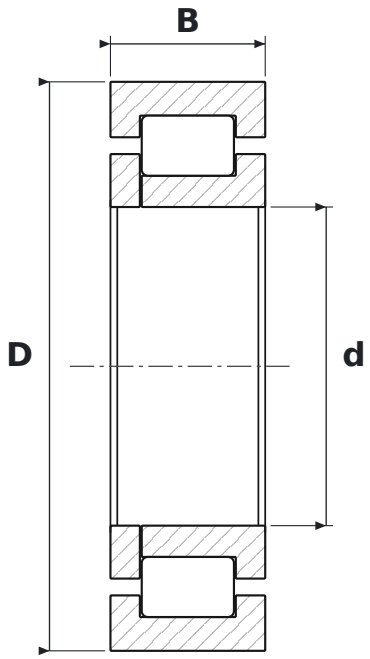

WYMIARY

d	średnica wewnętrzna	**140 mm**
D	średnica zewnętrzna	**250 mm**
B	szerokość	**68 mm**

CO ZNACZY OZNACZENIE NUP2228-EM1

E	wykonanie wzmocnione, zwiększona nośność
M1	koszyk mosiężny masywny, dwuczęściowy, prowadzony na wałeczkach

PARAMETRY

Producent	**FAG**
Symbol producenta	**NUP2228-EM1**
Elementy toczne	**łożysko walcowe jednorzędowe**
Nośność dynamiczna C	**670 kN**
Nośność statyczna C0	**830 kN**