Łożysko kulkowe zwykłe 6409 NKE

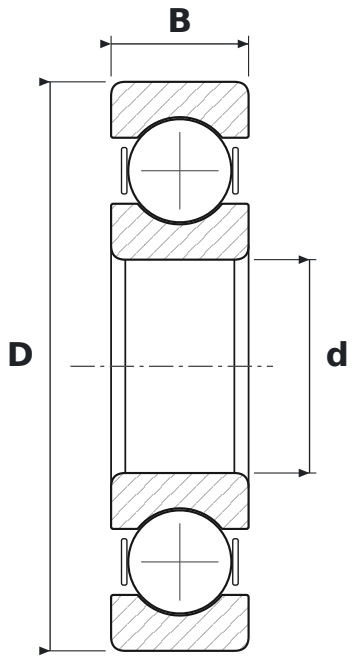

WYMIARY

d	średnica wewnętrzna	**45 mm**
D	średnica zewnętrzna	**120 mm**
B	szerokość	**29 mm**

PARAMETRY

Producent	**NKE**
Symbol producenta	**6409**
Elementy toczne	**łożysko kulkowe jednorzędowe**
Uszczelnienie	**otwarte – bez uszczelnień**
Luz promieniowy	**CN – normalny**