CASTOMER

DATASHEET

Deep groove ball bearing 61804-2RSR NKE

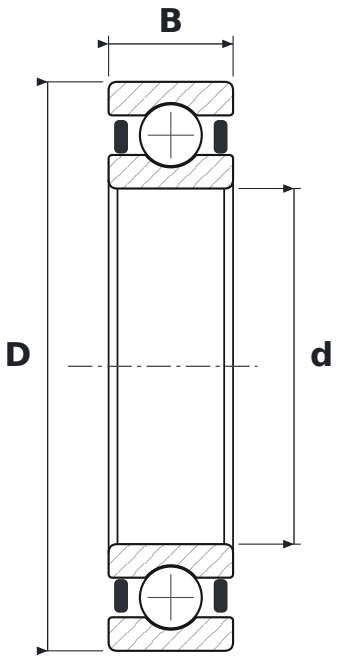

DIMENSIONS

d	bore diameter	**20 mm**
D	outside diameter	**32 mm**
B	width	**7 mm**

WHAT 61804-2RSR MEANS

618	łożysko kulkowe zwykłe (6), seria 18 – cienkościenna
2RSR	uszczelnienia gumowe (NBR) stykowe typu RSR, dwustronne – warga przylega promieniowo do szlifowanego obrzeża pierścienia wewnętrznego

SPECIFICATIONS

Manufacturer	**NKE**
Manufacturer designation	**61804-2RSR**
Rolling elements	**single-row ball bearing**